FLORENCIA SILVER

Lámpara colgante LED de aro de 60 cm con acabado cromado

Código: 0043-6SL · Tipo: Lámpara colgante LED · Marca: i-Lumina



La lámpara colgante LED FLORENCIA SILVER es un aro de 60 cm con acabado cromado espejo que parece flotar, suspendido por dos finos cables de acero y un cable eléctrico transparente. Su difusor de silicona, ligeramente curvo, ilumina de forma pareja todo el contorno lateral del aro. Con su control remoto incluido eliges entre tres tonos de luz y regulas la intensidad, sin cambiar focos ni usar aplicaciones.

37W Potencia	**3,700 lm** Flujo luminoso
3 tonos 3000K · 4000K · 6000K	**Dimable** Con control remoto
Ø 60 cm Aro colgante	**45,000 h** Vida útil

ATRIBUTOS PRINCIPALES

- 3 tonos de luz en una sola lámpara: cálida 3000K, neutra 4000K y fría 6000K.
- Intensidad regulable (dimable) con el control remoto, con modo luz noche.
- Doble encendido: con el interruptor de pared o con el control remoto.
- Alta eficiencia: 3,700 lúmenes con 37W. Clase energética A.
- Altura regulable: los tres cables de suspensión se ajustan hasta 115 cm para adaptarse a tu techo.
- Diseño minimalista: aro delgado de 2.5 cm con cara interior cromada espejo y difusor blanco de luz uniforme.
- LED integrado: hasta 45,000 horas de vida útil, sin reemplazo de focos.
- Buena reproducción de color: CRI ≥ 90.

TONOS DE LUZ E INTENSIDAD

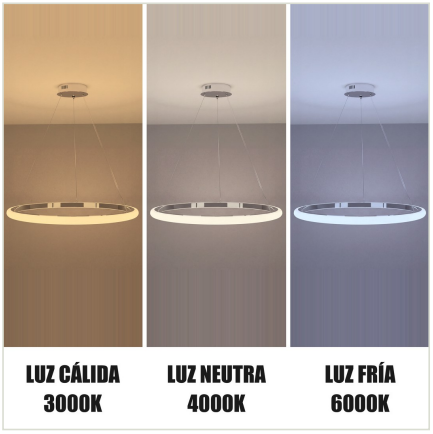

Luz cálida, neutra y fría



Brillo máximo, medio y mínimo

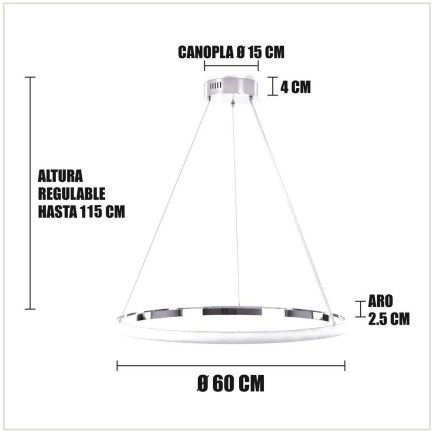

Uso recomendado en interiores



ESPECIFICACIONES

LÁMPARA COLGANTE LED FLORENCIA SILVER + CONTROL REMOTO

ESPECIFICACIONES TÉCNICAS

Modelo	FLORENCIA SILVER
Código	0043-6SL
Tipo de luminaria	Lámpara colgante LED de aro
Fuente de luz	LED integrado (SMD)
Potencia	37W
Flujo luminoso	3,700 lúmenes
Altura regulable	Hasta 115 cm
Eficacia	100 lúmenes por watt
Temperatura de color	3000K / 4000K / 6000K
Índice de reproducción cromática	CRI ≥ 90
Ángulo de haz	180°
Área de iluminación	De 4 a 8 m²
Voltaje de entrada	175V - 265V
Frecuencia	50/60 Hz
Factor de potencia	> 0.90

Clase energética	A
Regulación de intensidad	Sí, solo con el control remoto
Encendido	Interruptor de pared o control remoto
Control remoto	Incluido (2 pilas AAA no incluidas)
Cable de línea a tierra	Sí
Grado de protección	IP20 (uso en interiores)
Resistencia a impactos	IK01
Material	Aluminio y difusor de silicona
Acabado	Cromado espejo
Medidas	Aro Ø 60 x 2.5 cm · Canopla Ø 15 x 4 cm
Peso neto	1.8 kg
Empaque unitario	65 x 65 x 8 cm
Vida útil	45,000 horas
Garantía	12 meses
País de origen	China

MEDIDAS Y PARTES





Ambientes sugeridos

Sala, comedor, isla o barra de cocina, recibidor, oficinas y salas de espera. Luminaria para interiores secos: no instalar en baños con ducha, zonas con salpicaduras o humedad, ni en exteriores.



MANUAL DE INSTALACIÓN

LÁMPARA COLGANTE LED FLORENCIA SILVER + CONTROL REMOTO

CONTENIDO DE LA CAJA

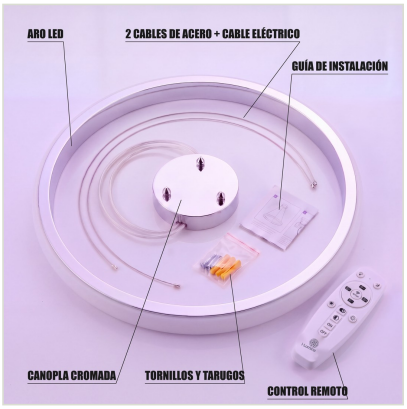

- 1 lámpara colgante LED FLORENCIA SILVER (aro, canopla con driver, 2 cables de acero y cable eléctrico transparente)
- 1 control remoto (usa 2 pilas AAA, no incluidas)
- Tornillos y tarugos para la fijación
- Guía de instalación

ADVERTENCIA DE SEGURIDAD

Para evitar incendio o descarga eléctrica, corte la energía en la llave general o el interruptor del circuito y compruebe que no haya corriente antes de conectar los cables. Si no está calificado para hacer instalaciones eléctricas, encargue el trabajo a un técnico electricista.

INSTALACIÓN EN 4 PASOS



1 Corta la energía eléctrica

Baja la llave del circuito en el tablero y verifica que no haya corriente en el punto de luz.

2 Fija el puente de sujeción al techo

Atornilla el puente de sujeción metálico a la caja octogonal del techo con los tornillos y tarugos incluidos, dejando salir los cables de alimentación por el centro.

3 Conecta los cables y fija la canopla

Une los cables del techo con la bornera de la canopla y conecta el cable de línea a tierra. Luego sube la canopla cromada y asegúrala al puente de sujeción con sus tornillos laterales.

4 Regula la altura del aro

Desliza cada cable de suspensión por su sujetador hasta la altura deseada (máximo 115 cm) y verifica que el aro quede nivelado. Sube la llave y enciende.

USO DEL CONTROL REMOTO

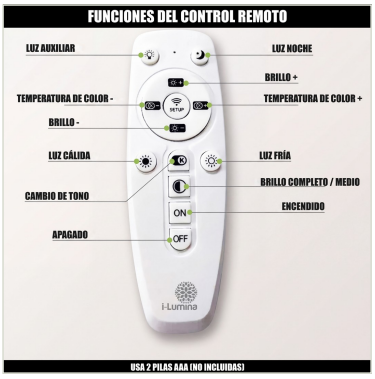

- ON / OFF: encendido y apagado. También puedes usar el interruptor de pared.
- Luz cálida, luz fría y cambio de tono: elige entre 3000K, 4000K y 6000K.
- Brillo + / Brillo −: regula la intensidad. Esta función trabaja solo con el control remoto.
- Temperatura de color + / −: ajuste fino del tono de la luz.
- Luz noche y luz auxiliar: modos de baja intensidad.
- El control usa 2 pilas AAA (no incluidas).

Garantía y servicio

Garantía de 12 meses. Consulta por nuestro servicio de instalación a domicilio. Revisa los términos en la sección Políticas de Garantía de ilumina.pe o llama a la Central Aló ILUMINA: +511 282-0401.